TC型タップコレット（トルク調整内蔵）

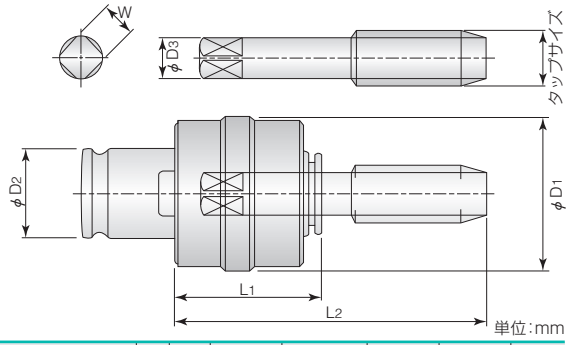

型番	タップサイズ M	タップサイズ UNC	タップサイズ PT-PS	D1	D2	L1	L2	D3	W	質量(g)
TC12	M3			38	19	37.5	59	4.0	3.2	255
	M4						64	5.0	4.0	255
	M5						72	5.5	4.5	260
	M6	1/4					74	6.0	4.5	255
		5/16					81	6.1	5.0	
	M8						81	6.2	5.0	255
	M10	3/8					86	7.0	5.5	255
		7/16	P1/8				95	8.0	6.0	
						43	70			
	M12						97	8.5	6.5	285
		1/2					99	9.0	7.0	
TC16	M4			47	25	43	66	5.0	4.0	
	M5						74	5.5	4.5	475
	M6	1/4					76	6.0	4.5	470
		5/16					83	6.1	5.0	
	M8						83	6.2	5.0	470
	M10	3/8					88	7.0	5.5	465
		7/16	P1/8				92	8.0	6.0	
							67			
	M12						94	8.5	6.5	470
		1/2					96	9.0	7.0	
	M14	9/16				46	103	10.5	8.0	800
							105			
			P1/4				77	11.0	9.0	
		5/8					110	12.0	9.0	
	M16						110	12.5	10.0	495

◆タップコレットは各サイズ別にタップ折損トルクの60%にトルク調整済みです。
◆D3とWの数値が同じ場合、コレットが共通になります。

型番	タップサイズ M	タップサイズ UNC	タップサイズ PT-PS	D1	D2	L1	L2	D3	W	質量(g)
TC24	M10	3/8		57	32	54	93	7.0	5.5	855
		7/16	P1/8				97	8.0	6.0	
							78			
	M12						99	8.5	6.5	850
		1/2					101	9.0	7.0	
	M14	9/16					105	10.5	8.0	865
							107			
			P1/4				85	11.0	9.0	
		5/8					112	12.0	9.0	
	M16						112	12.5	10.0	850
	M18	3/4	P3/8				117	14.0	11.0	860
							122			
							84			
	M20						122	15.0	12.0	850
	M22	7/8				58	133	17.0	13.0	895
			P1/2				98	18.0	14.0	
	M24		P5/8				138	19.0	15.0	875
							100			
TC39	M18	3/4		82	48	69	130	14.0	11.0	2.34
							135			
	M20						135	15.0	12.0	2.32
	M22	7/8					145	17.0	13.0	2.30
			P1/2				110	18.0	14.0	
	M24		P5/8				147	19.0	15.0	2.29
							109			
	M27	1					157	20.0	15.0	2.28
							152			
		1 1/8					152	22.0	17.0	
	M30		P3/4				152	23.0	17.0	
							108			
		1 1/4	P7/8				162	24.0	19.0	
							113			
	M33						162	25.0	19.0	
		1 3/8	P1				169	26.0	21.0	
							118			
	M36		P1 1/8				169	28.0	21.0	2.27
							123			
	M39	1 1/2					179	30.0	23.0	2.21
							174			