กรอบหน้าต่าง
WINDOW FRAMES

CAD **C-164** ทำจากพลาสติก

ลักษณะเด่น Feature

- พร้อมแผ่นวัสดุพลาสติกอะคริลิกใส
- With clear acrylic resin plate.

การใช้งาน • แผงไฟ/จ่ายไฟ
หมายเหตุ • กรุณาติดต่อสอบถามเรื่องแผ่นวัสดุพลาสติกใสใส่ตะแกรง

Specific use • Power/distribution boards

C-164-11-Black
ดำ

〔C-164-11～16〕

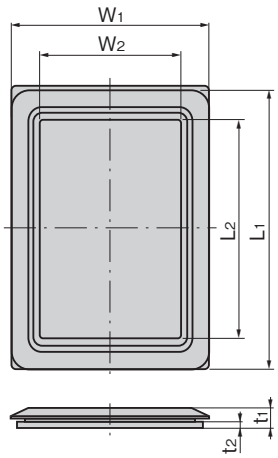

ขนาดการเจาะรูพาแนล
Panel drilling dimensions

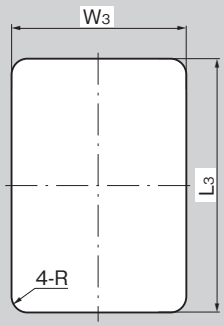

〔C-164-17〕

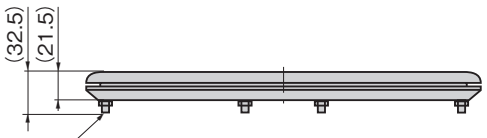

โบลท์ 10-M5 bolt
ความยาว 30 length

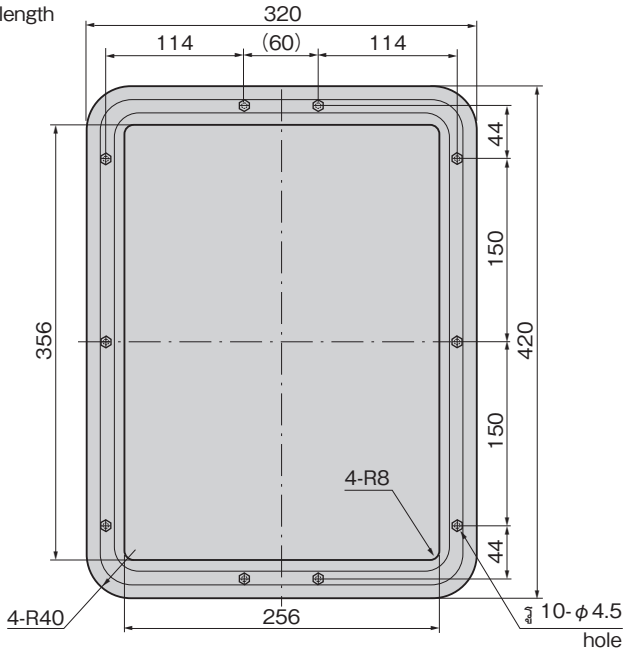

ขนาดการเจาะรูพาแนล
Panel drilling dimensions

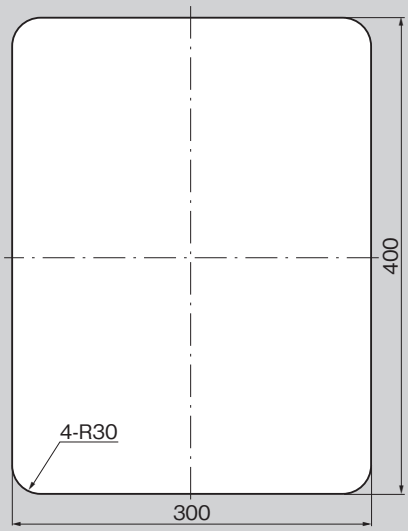

เลขที่สินค้า Product No.	RoHS 10	CAD	L1	L2	L3	W1	W2	W3	R	t1	t2	สัดส่วนแผ่นวัสดุอะคริลิก Acrylic resin plate dimensions L×W×t	ความหนาพาแนลที่ใช้ Applicable panel thickness	วัสดุ Material	มวลผลิตภัณฑ์ (g) Mass	รหัส Code
C-164-11-Black	●	3D	125	86	106	125	86	106	8	13	5.5	109×109×2	1.6～2.3	ไวนิลคลอไรด์เนื้อนิ่ม Soft polyvinylchloride resin	80	20468
C-164-11-Gray		3D														20469
C-164-12-Black	●	2D/3D	175	136	156	125	86	106	8	13	5.5	162×109×2			105	20470
C-164-12-Gray	●	2D/3D														20471
C-164-13-Black	●	3D	266	220	240	196	150	170	14	13	7.5	253×182×2		ยางสังเคราะห์ (EPDM) Synthetic rubber (EPDM)	334	20472
C-164-14-Black	●	3D	366	320	340	196	150	170	14	13	7.5	353×182×2			435	20473
C-164-15-Black	●	2D/3D	160	120	143	140	100	123	8	13	5.5	147×124×2		ไวนิลคลอไรด์เนื้อนิ่ม Soft polyvinylchloride resin	130	20474
C-164-16-Black	●	3D	240	200	223	140	100	123	8	13	5.5	227×124×2			182	20475
C-164-17-Black	●	2D	ดูจากภาพแบบ See the drawings									274×374×3	1.6～3.2	ยางสังเคราะห์ (EPDM) Synthetic rubber (EPDM)	1,880	20476

※มีการเปลี่ยนเลขที่สินค้าและวัสดุ (1 ถึง 7→11 ถึง 17) ※Product No. and material have been changed. (1 to 7 →11 to 17)
● : ผลิตภัณฑ์ที่ได้รับการรับรองตามมาตรฐาน RoHS10 ▲ : สามารถรับรองตามมาตรฐาน RoHS10