มือจับแนวราบแบบกันน้ำพร้อมตัวควบคุมตำแหน่งก้านเสา
CENTER CONTROLS FOR RODS

AC-100-E
ทำจากซิงค์อัลลอย

กันน้ำ | ปิดล็อกด้าน | TAK 60 | CAD

กำหนดศูนย์กลางได้ง่าย

PAT.PEND.

AC-100-E

กุญแจ No.TAK60
Key

กุญแจ No.0200
Key

ตัวอย่างการทำงาน
Example of operation

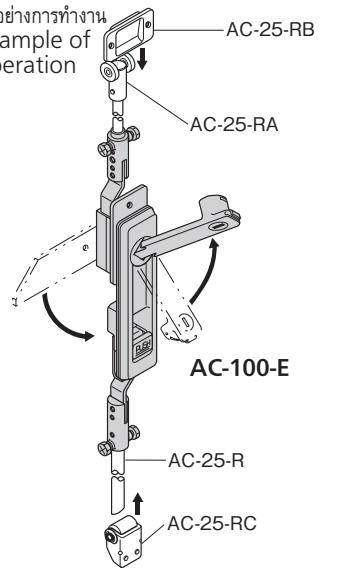

ไม่จำเป็นต้องหักพับก็กำหนดศูนย์กลางได้
Center can be determined without bending.

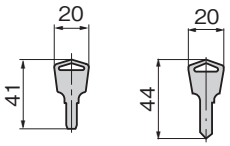

No.TAK60 No.0200

ความลึก 18 สำหรับก้านเสา ϕ10
depth for rod
ความลึก 24 สำหรับก้านเสา ϕ8
depth for rod

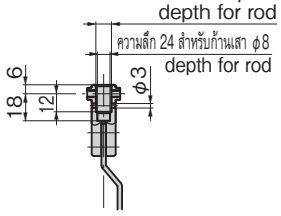

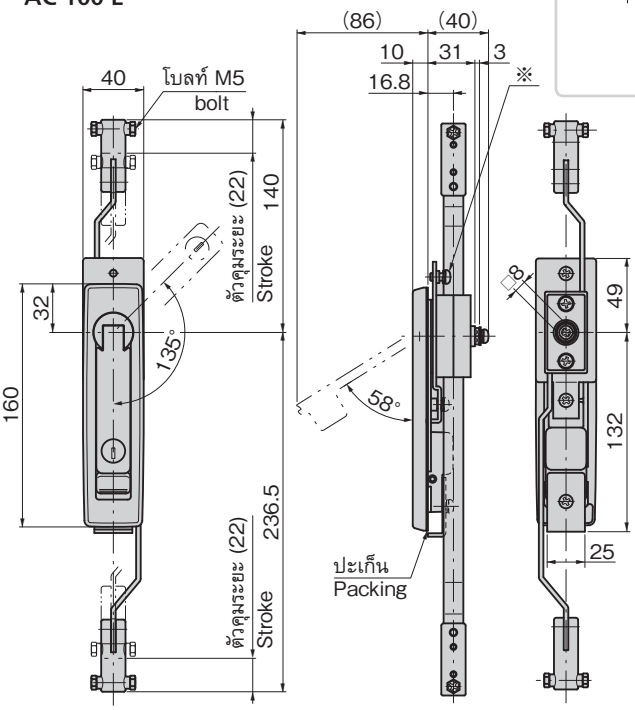

ขนาดการเจาะรูพาแนล
Panel drilling dimensions

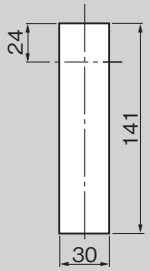

※น็อตนี้เป็นน็อตปรับตั้งในตอนที่เกิดช่องว่างระหว่างมือจับและกล่องใส่
※This screw is for adjusting any clearance that occurs between the handle and the case.

เลขที่สินค้า Product No.	RoHS 10	CAD	หมายเลขกุญแจ Key No.	รหัส Code
AC-100-E-TAK60	▲	2D/3D	TAK60	04023
AC-100-E	▲	2D/3D	0200	01484

● : ผลิตภัณฑ์ที่ได้รับการรับรองตามมาตรฐาน RoHS10 ▲ : สามารถรับรองตามมาตรฐาน RoHS10

ลักษณะเด่น Feature

- ติดตั้งก้านเสาแบบตั้งตรง
- ไม่จำเป็นต้องหักพับก็กำหนดศูนย์กลางได้
- ที่ครอบกุญแจมีอุปกรณ์มาตรฐานคือ TAK60 กุญแจเปลี่ยนได้รุ่นใหม่พร้อมแผ่นปิดกันฝุ่นที่มีการควบคุมที่ยอดเยี่ยม (AC-100-E-TAK60)
- มือจับเป็นแบบแบนหมุนได้ซึ่งง่ายต่อการใช้งาน
- สามารถกำหนดให้ตรงกับชิ้นส่วนสำหรับยึดแล้วขันแน่น 3 จุด
- ชุบเซิร์จไลท์โครเมียมให้ป้องกันสนิมได้ดีขึ้น (25μm)
- ประเภทกันน้ำ (ใช้โอริงก์/ปะเก็นแบบแผ่น)
- แบบใช้ได้ทั้งซ้ายและขวา (สามารถพลิกตัวควบคุมกลางเพื่อประกอบได้ทั้งซ้ายและขวา)

- Rod is installed straight.
- Center can be determined without bending.
- The lock comes standard with the TAK60, a new-style reversible key with an easy-to-use dustproof shutter. (AC-100-E-TAK60)
- Handle is an easy-to-operate swing flush type.
- Three-point tightening is enabled with the stopper plate.
- Rustproof satellite chrome plating. (25μm)
- Waterproof. (using O-ring and sheet packing)
- For both left-hand and right-hand use. (the left-hand or right-hand use can be changed by reversing the control center)

ข้อมูลจำเพาะ
- มวลผลิตภัณฑ์: 760g
- วัสดุ: ซิงค์อัลลอย (ZDC)
- การจัดการผิวหน้า
  มือจับ: ชุบเซิร์จไลท์โครเมียม (MZCr)
  ตัวควบคุมกลาง: ชุบโครเมียม (MZCr)
- หมายเลขกุญแจ: TAK60/0200
- ความหนาที่ใช้มากที่สุดของแผ่นวัสดุ: 3.2mm
- อุปกรณ์ที่แนบมา: กุญแจ 2 ดอก

การใช้งาน
- ตู้ไฟ/แผงจ่ายไฟ/แผงควบคุม

หมายเหตุ
- กรุณาประกอบโดยใช้โรลเลอร์ยูนิตสำหรับก้านเสา AC-25-RA/RB/RC (หน้า 654) ในการขันแน่นประตู
- ก้านเสาเป็นแบบใช้งานร่วมกันได้ทั้ง ϕ8 และ ϕ10
- กรุณาดูอ้างอิง AC-100-A ประเภทมือจับแบบ L ที่หน้า 506, AC-100-NB ประเภทมือจับสลิปจอยท์ที่หน้า 462, AC-100-C ที่หน้า 461
- แนะนำให้ทา "สารป้องกันการคลายตัว" ที่น็อตสำหรับการติดตั้งชิ้นส่วนสำหรับยึดของผลิตภัณฑ์นี้เพื่อป้องกันการคลายตัว

Specifications
- Mass: 760g
- Material: Zinc alloy (ZDC)
- Finish: Handle: Satellite chrome plating (MZCr).
  Control center: Chrome plating (MZCr)
- Key No.: TAK60, 0200
- Max. applicable panel thickness: 3.2mm
- Accessories: Two keys

Specific use
- Cubicles, power/distribution boards etc.

Remarks
- Use the rod roller unit AC-25-RA/PB/RC (on page 654) together for tightening door.
- Rod is used for ϕ8 and ϕ10.
- For L-shaped handle type AC-100-A, see page 506 and for slip-joint handle type AC-100-NB, see page 462 and for AC-100-C, see page 461.
- It is recommended that thread-locking fluid be used to prevent loosening of the mounting screws for the catch.