CZ-LFタイプ

IQコード 030208

SUS304 板厚：t 2.0
SPCC 板厚：t 2.3

材質／表面処理	付属品
ステンレス SUS304	センサ取付用ビス：セムスビス(SUSXM7)M3×12…2本
鉄 SPCC ／カチオン電着塗装:黒	センサ取付用ビス：セムスビス(三価クロメート黒)M3×12…2本

A	L	重量(g)	品番 □:材質記号 SUS S、SPCC Z	価格(円) SUS304	価格(円) SPCC
25	46.5	30	FSCZLF025-□	610	540
30	51.5	32	FSCZLF030-S	620	—
35	56.5	33	FSCZLF035-S	630	—
40	61.5	35	FSCZLF040-S	650	—
45	66.5	37	FSCZLF045-S	650	—
50	71.5	39	FSCZLF050-S	660	—

単位：mm

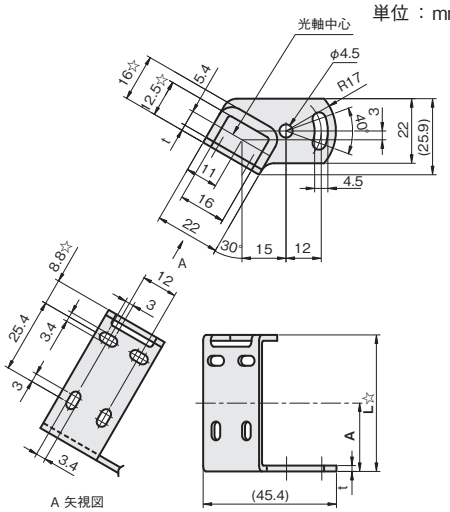

☆付数値は材質がSPCCの場合、+0.3mm増となります。
A：光軸までの距離(参考値)

CZ-LVタイプ

IQコード 030209

SUS304 板厚：t 2.0
SPCC 板厚：t 2.3

材質／表面処理	付属品
ステンレス SUS304	センサ取付用ビス：セムスビス(SUSXM7)M3×12…2本
鉄 SPCC ／カチオン電着塗装:黒	センサ取付用ビス：セムスビス(三価クロメート黒)M3×12…2本

A	L	重量(g)	品番 □:材質記号 SUS S、SPCC Z	価格(円) SUS304	価格(円) SPCC
15	22.5	33	FSCZLV015-□	530	450
20	27.5	36	FSCZLV020-□	540	460
25	32.5	38	FSCZLV025-S	540	—
30	37.5	41	FSCZLV030-S	550	—
35	42.5	44	FSCZLV035-S	560	—
40	47.5	47	FSCZLV040-S	570	—

単位：mm

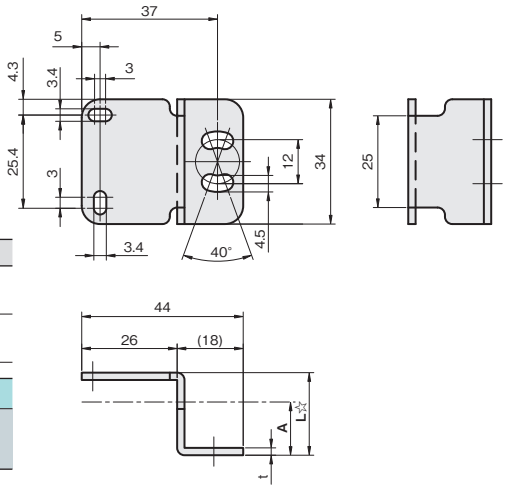

☆付数値は材質がSPCCの場合、+0.3mm増となります。
A：光軸までの距離(参考値)