BJ440(M8) Vブロック

標準 在庫品 RoHS

IMAO

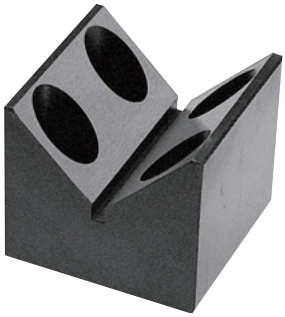

本体
S45C 高周波焼入(ワーク受け面) 四三酸化鉄皮膜 研磨仕上

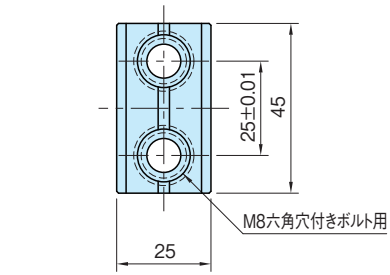

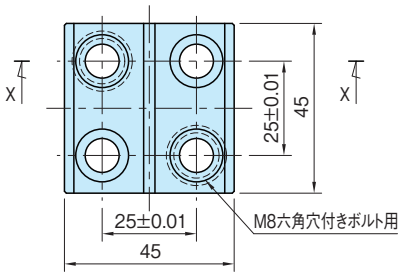

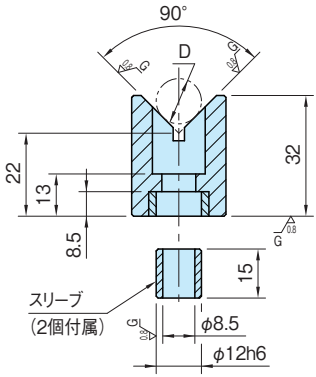

BJ440-08032

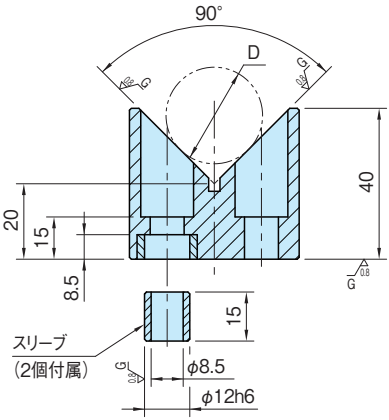

断面 X-X

BJ440-08040

品　番	D		質量(g)	価　格
	min.	max.		
BJ440-08032	10	25	200	15,000
BJ440-08040	15	50	370	16,000