WSF-SWE

●SW付スチールスペーサー（六角） ●Steel spacer (Hexagonal) trivalent chromium chromate with washer ●付SW钢铁隔离柱（六角） SW：全称付弹簧垫圈

スペーサーの選定
1 黄銅スペーサー
2 ジュラコンスペーサー
3 ステンレススペーサー
4 スチールスペーサー
5 PPSスペーサー
6 PBTスペーサー
7 エコスペーサー
8 アルミスペーサー
9 ベークスペーサー
10 ナイロン・レニースペーサー
11 ピークスペーサー
12 ABSスペーサー
13 LED取付スペーサー
14 D-Sub取付スペーサー
15 PTFEスペーサー
16 セラミックス・ガラススペーサー
17 チタンスペーサー
18 ポリカーボネートスペーサー
19 ガラエポスペーサー
20 樹脂ワッシャー
21 ゴムワッシャー
22 金属ワッシャー
23 樹脂ブッシュ
24 樹脂ネジ/ボルト/ナット
25 金属ネジ/ボルト/ナット/ワッシャー
26 ピンヘッダー丸ピン
26 ピンヘッダー角ピン
27 基板用端子
28 インサートナット
29 ローレットツマミ・ナット
30 精密シャフト
31 全ネジ
32 光ファイバー保護チューブ
33 ばねポスト
材料資料

仕　様

①本　体　・材　質／快削鋼（SUM）
②スプリングワッシャー
　　・材　質／鋼（SWRH62）
①②　　・処　理／三価クロムクロメート処理
・RoHS対応製品

WSF-300SWE（M=3 ピッチ0.5 SW付）

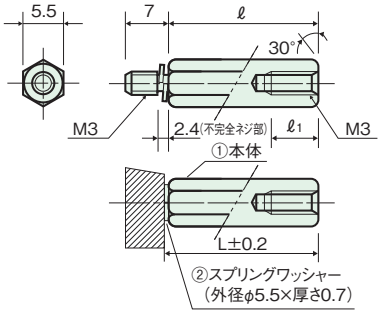

L	品番	ℓ1	ℓ	L	品番	ℓ1	ℓ
6	WSF−306SWE	3.3	5.3				
7	WSF−307SWE	4.3	6.3				
8	WSF−308SWE	5.3	7.3				
10	WSF−310SWE	6	9.3				
12	WSF−312SWE	6	11.3				
15	WSF−315SWE	6	14.3				
18	WSF−318SWE	6	17.3				
20	WSF−320SWE	6	19.3				
25	WSF−325SWE	6	24.3				
30	WSF−330SWE	6	29.3				
35	WSF−335SWE	6	34.3				
40	WSF−340SWE	6	39.3				
45	WSF−345SWE	6	44.3				
50	WSF−350SWE	6	49.3				

ご注文個数 **50**個～

WSF-400SWE（M=4 ピッチ0.7 SW付）

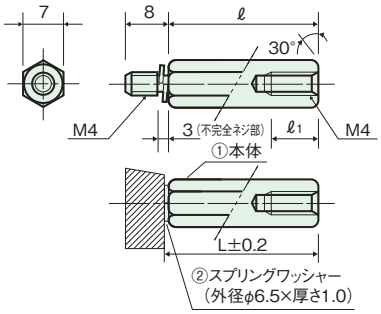

L	品番	ℓ1	ℓ	L	品番	ℓ1	ℓ
8	WSF−408SWE	4.5	7				
10	WSF−410SWE	6	9				
12	WSF−412SWE	7.5	11				
15	WSF−415SWE	7.5	14				
18	WSF−418SWE	7.5	17				
20	WSF−420SWE	7.5	19				
25	WSF−425SWE	7.5	24				
30	WSF−430SWE	7.5	29				
35	WSF−435SWE	7.5	34				
40	WSF−440SWE	7.5	39				
45	WSF−445SWE	7.5	44				
50	WSF−450SWE	7.5	49				

ご注文個数 **50**個～