エアタンク(関連機器)

AT Series

JIS 記号

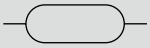

RoHS CAD

おもな特長

エアブースタ ABP-12に直結して使用できるエアタンクで、コンパクトに取付けられます。

仕様

項目		AT
使用流体		圧縮空気
最高使用圧力	MPa	0.99
水圧試験圧力	MPa	1.5
周囲温度	℃	0～50(但し、凍結なきこと)
内容積	m^3	0.024
接続口径		Rc1/2
材質		鋼
質量	kg	17.5

注：エアブースタ取付けのためのOリング、六角ボルト、ばね座金を添付しています。

形番表示方法

AT - 24

エアタンク　内容積

● 部品形番
AT-K1(Oリング、六角ボルト、ばね座金)

外形寸法図

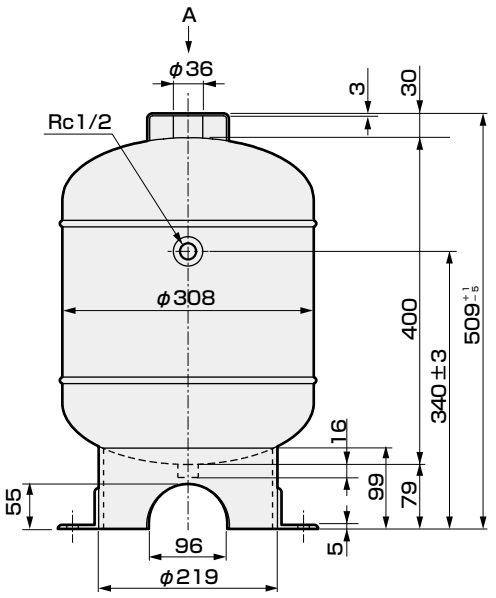

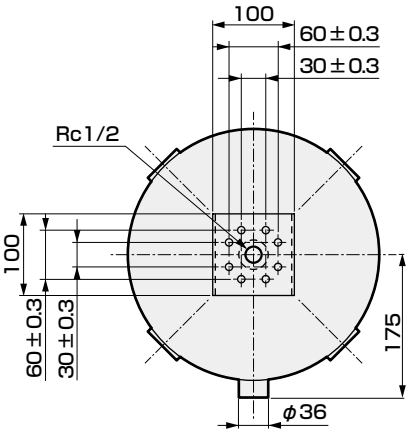
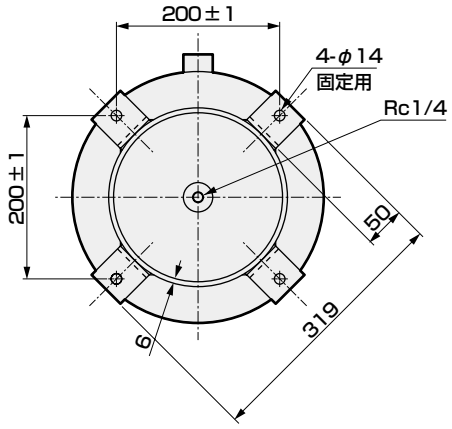
A矢視図